SOPORTE DE ESTRIBO ALUMINIO "B2"
FORD TERRITORY

Código: **EPS-144**

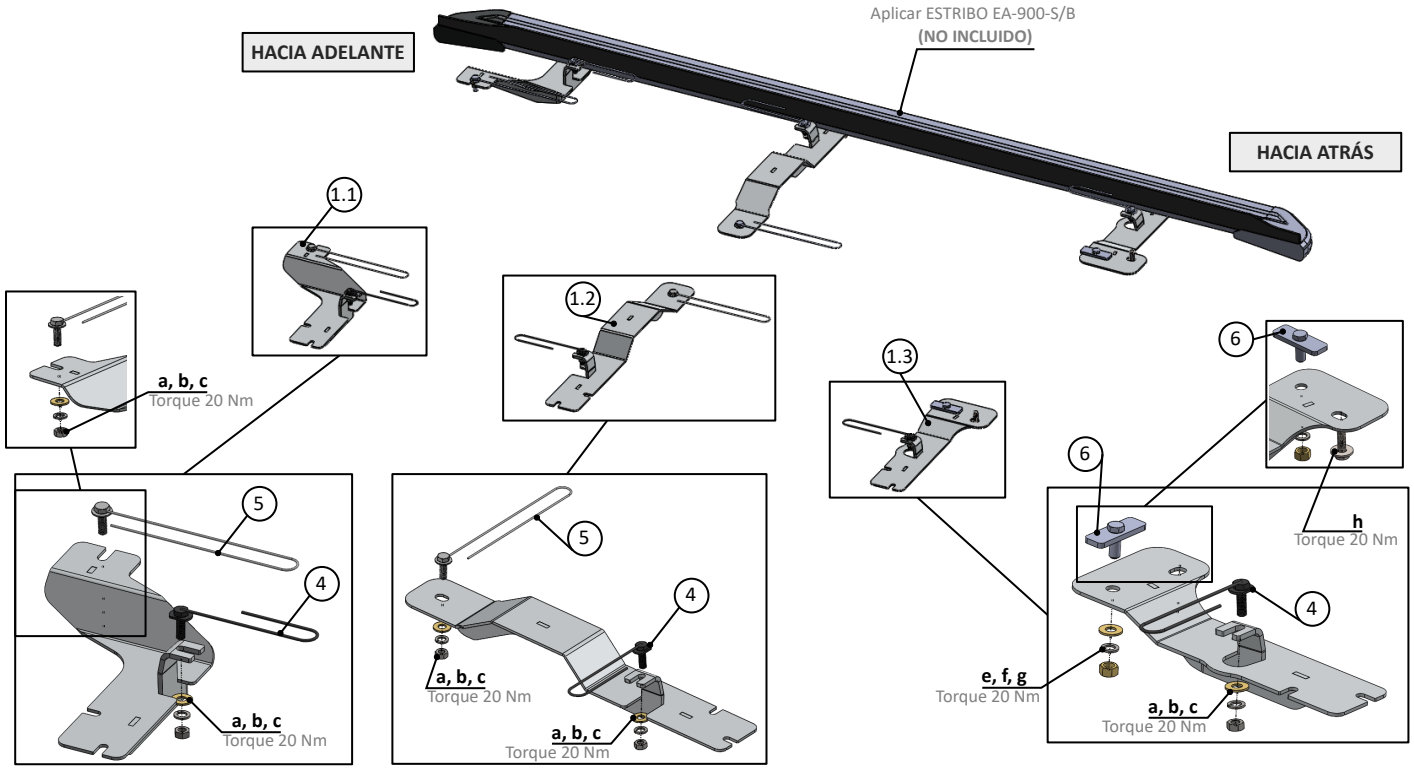

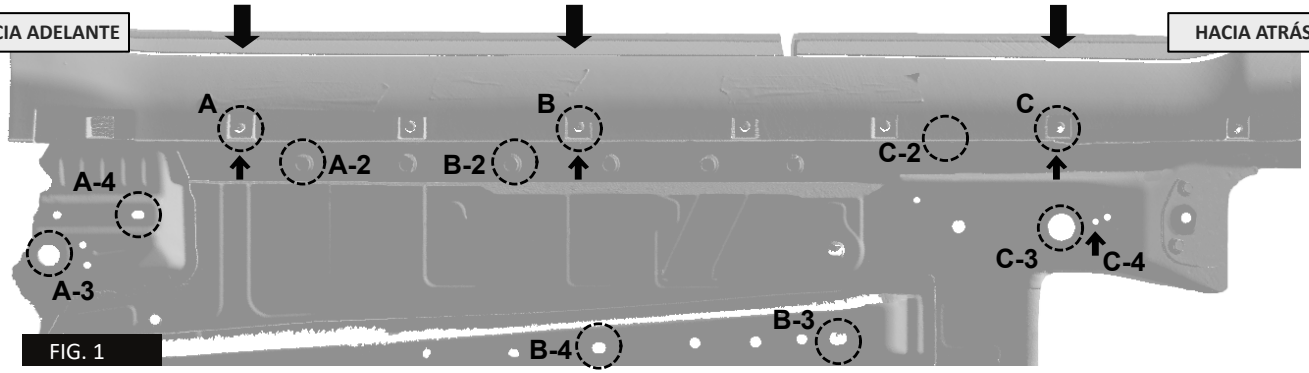

FIG. 1

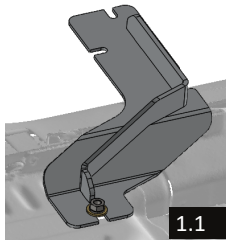

1.1

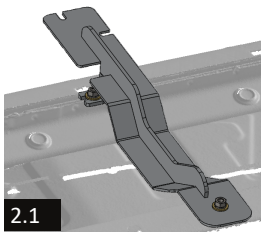

2.1

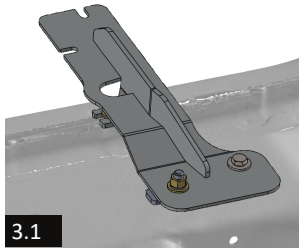

3.1

ANCLAJES

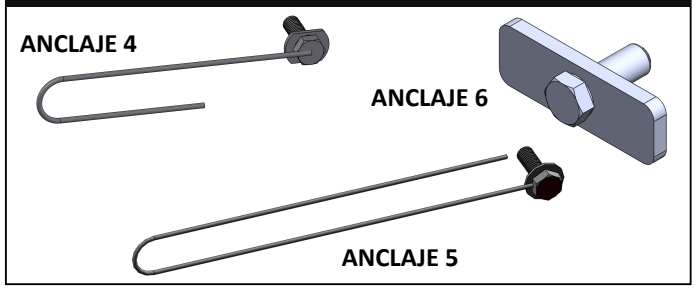

DESPIECE

CÓDIGO	ITEM	DETALLE	CANT.
EST00295-LC	1.1	Soporte delantero lado conductor.	01
EST0296-LC	2.1	Soporte medio lado lado conductor.	01
EST0297-LC	3.1	Soporte trasero lado conductor.	01
EST00289-LA	1.2	Soporte delantero lado acompañante.	01
EST0290-LA	2.2	Soporte medio lado lado acompañante.	01
EST0291-LA	3.2	Soporte trasero lado lado acompañante.	01
ANCL0008-3	04	Anclaje soporte.	06
ANCL0086-13	05	Anclaje trasero y medio.	04
ANCL0135-4	06	Anclaje delantero.	02

BULONERÍA

ITEM	CANT.	DETALLE			
(a)	10	Tuerca M8x1,25.	(d)	02	Tuerca 3/8".
(b)	10	Arandela plana 5/16".	(e)	02	Arandela plana 3/8".
(c)	10	Arandela grower 5/16".	(f)	02	Arandela grower 3/8".
			(h)	02	Tornillo M8x1.25 x25.

NOTA DE INSTALACIÓN

- Sacar tornillos de traba original **(A; B; C)** indicados a ambos lados de zócalo. (**FIG.1**)
- Repasar agujeros **(A; B; C)** con mecha Ø8.5.
- Sacar tapones de goma **(A-2; B-2)**.
- Introducir **ANCLAJE 4** en **A-2, B-2** y salir por **(A; B)**, y en **C-2** levantar plástico para pasar **ANCLAJE 4** hasta **(C)**.
- Introducir el **ANCLAJE 5** por agujero **A-3 y B-3** y asomarlo por el **A-4 y B-4**.
- Introducir el **ANCLAJE 6** por agujero **C-3** y asomarlo por el mismo.
- Colocar estribos y ajustar, teniendo encuenta que en **C-4** se debe colocar tornillo a rosca original **M8**.

Rev.:	Fecha:	Detalle modif.	Dibujó:	Revisó:
AA	31/01/23		GR	CT